RB-7RMF

2013.03

Отдел разработки
отопительного оборудования

1. Общая информация

【 Дизайн 】

600 × 440 × 250

【 стандартный пульт 】

120 × 120 × 18

【 пульт делюкс 】

120 × 120 × 18

1. Общая информация

【Спецификация】

модель	Мощность	Горячая вода (△t=40℃)	Потребляемая мощность
167RMF	18.6kW (16,000kcal/h)	7.5ℓ/min	135W
207RMF	23.3kW (20,000kcal/h)	8.8ℓ/min	140W
257RMF	29.1kW (25,000kcal/h)	11.8ℓ/min	145W
306RMF	34.9kW (30,000kcal/h)	15ℓ/min	170W
367RMF	41.9kW (36,000kcal/h)		

1. Общая информация

【внутренная структура】

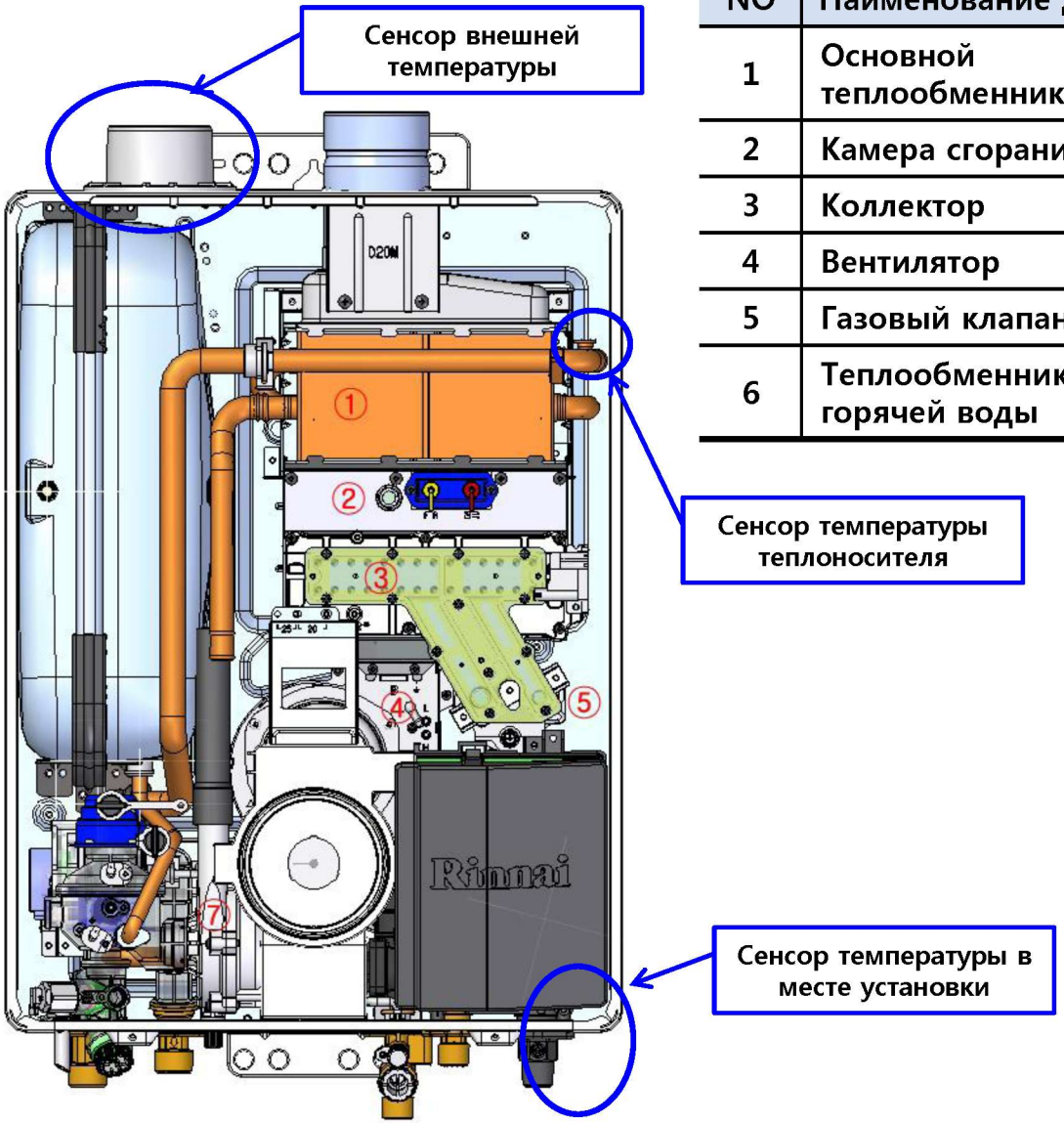

NO	Наименование детали	NO	Наименование детали
1	Основной теплообменник	7	Насос
2	Камера сгорания	8	Воздухоотделитель
3	Коллектор	9	Трехходовой клапан
4	Вентилятор	10	Воздухоотводчик
5	Газовый клапан	11	Расширительный бак
6	Теплообменник горячей воды	12	FLOW S/W

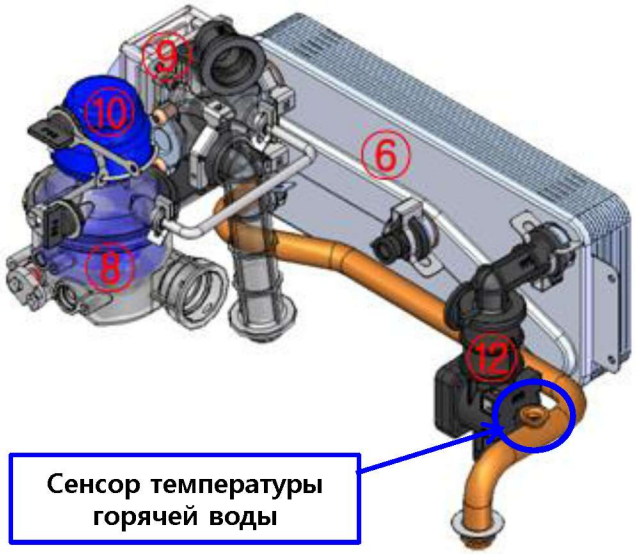

1. Общая информация

【Аварийный запуск】

Спецификация	
Температура теплоносителя	50℃
Температура горячей воды	42℃

2. Основные детали

【горелка】

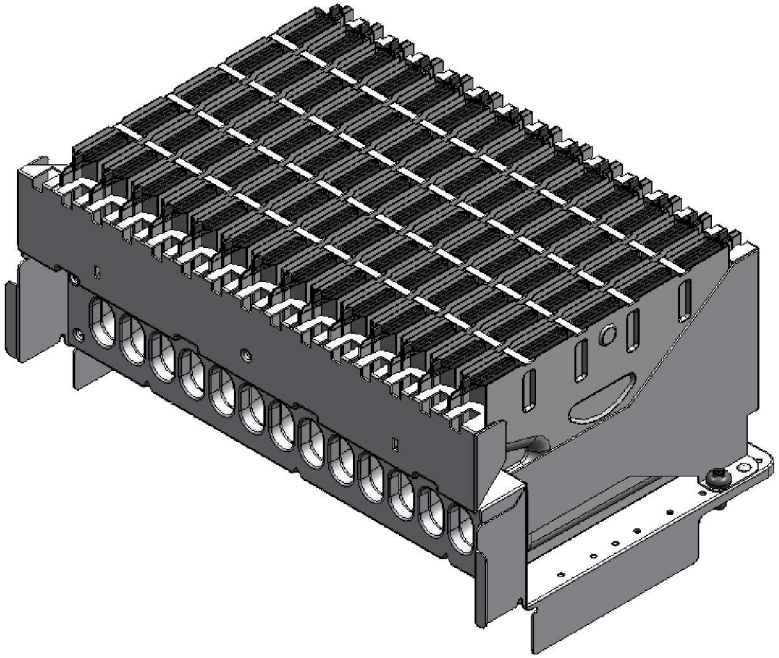

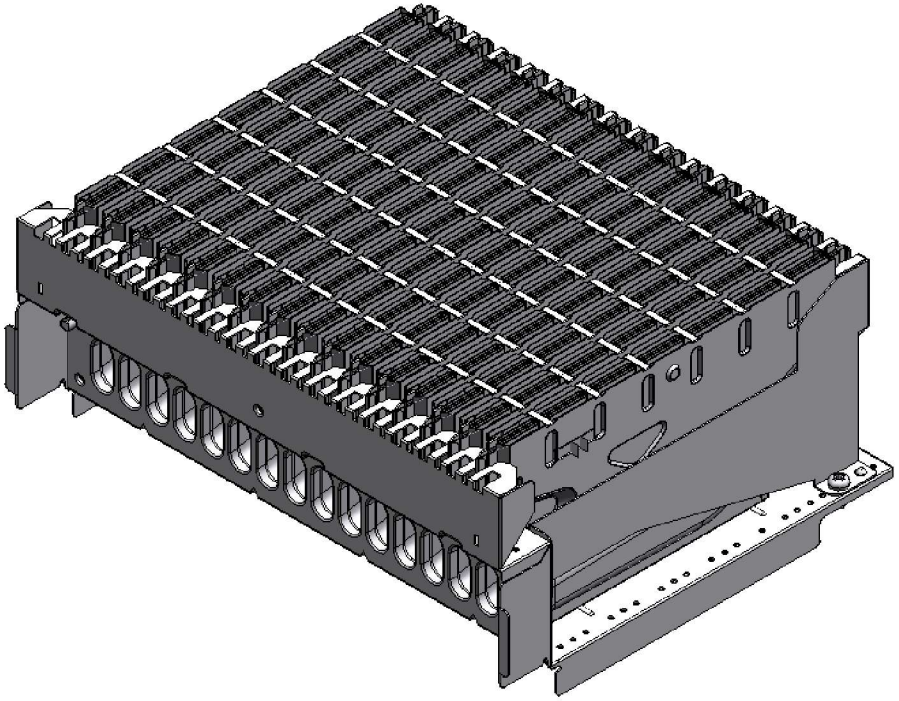

Модель	Тип горелки	Кол-во пластин
167RMF	Мин.	10
207RMF	Мин.	12
257RMF ↑	Макс.	16

2. Основные детали

【Теплообменник】

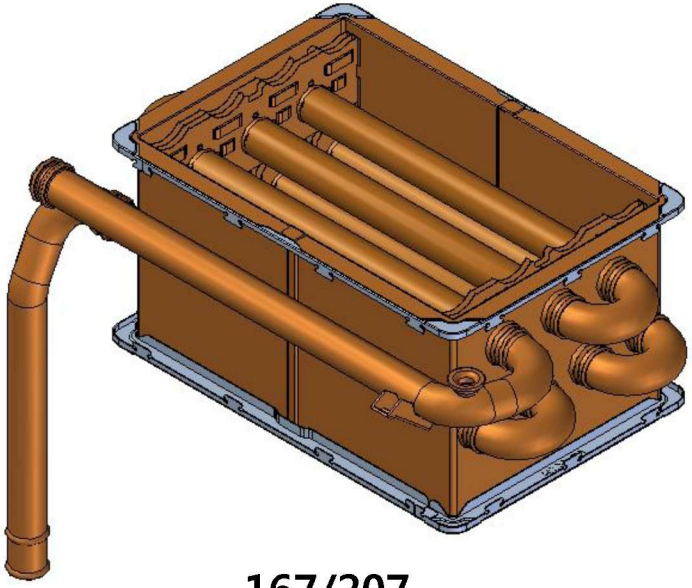

167/207
Только RMF

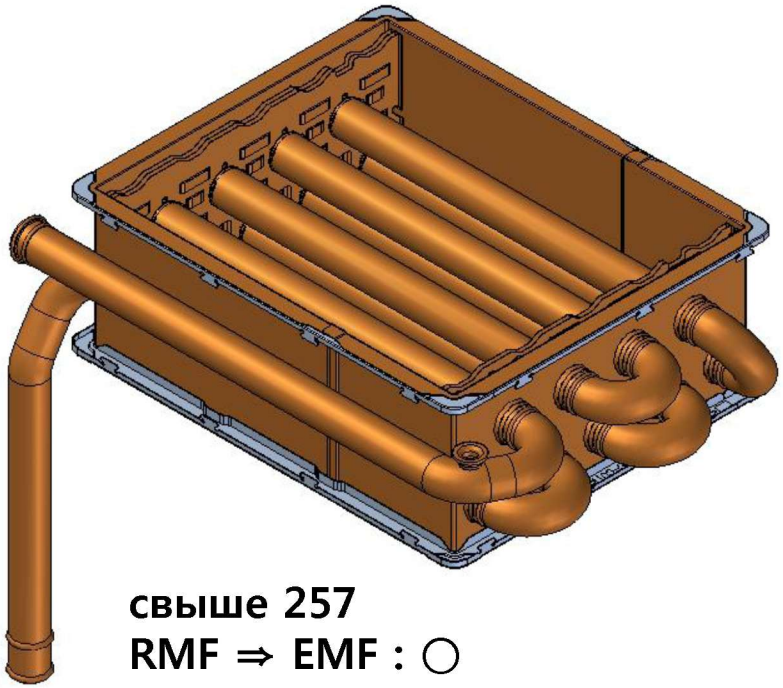

свыше 257
RMF ⇒ EMF : ○
EMF ⇒ RMF : ×

Модель	размер	Расстояние между ребрами
167RMF	Маленький	3.0 мм
207RMF	Маленький	
257RMF ↑	Большой	

2. Основные детали

【 теплообменник ГВС】

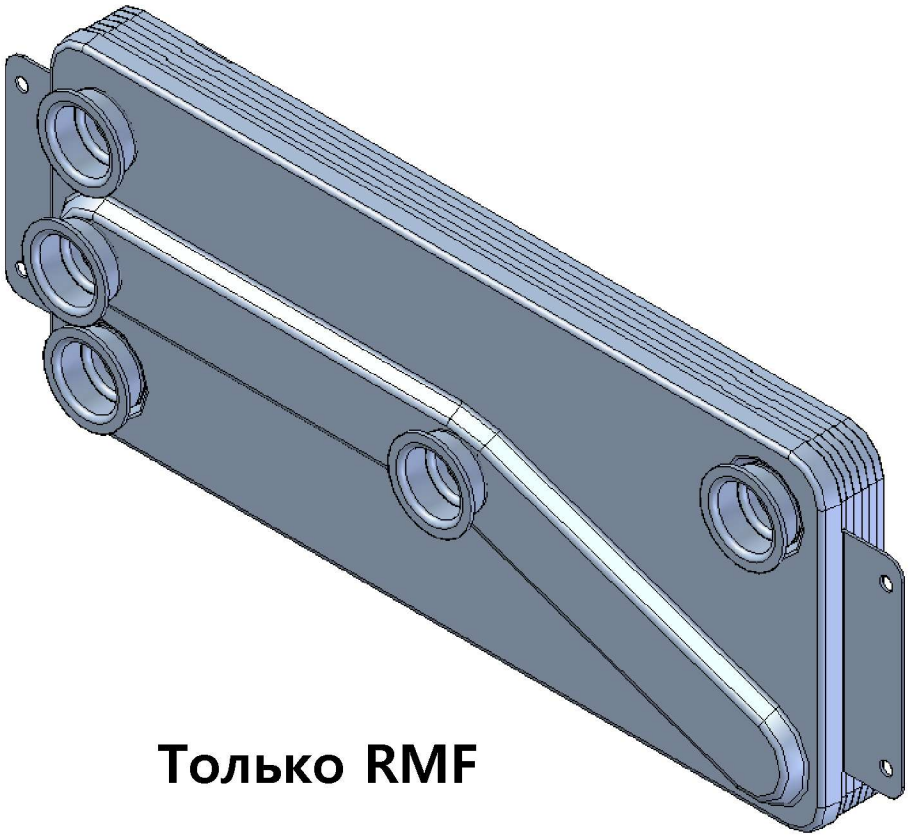

Только RMF

модель	Кол-во пластин	Макс. мощность
167RMF	6	22,000
207RMF	8	28,500
257RMF		
367RMF	12	36,000

2. Основные детали

【вентилятор】

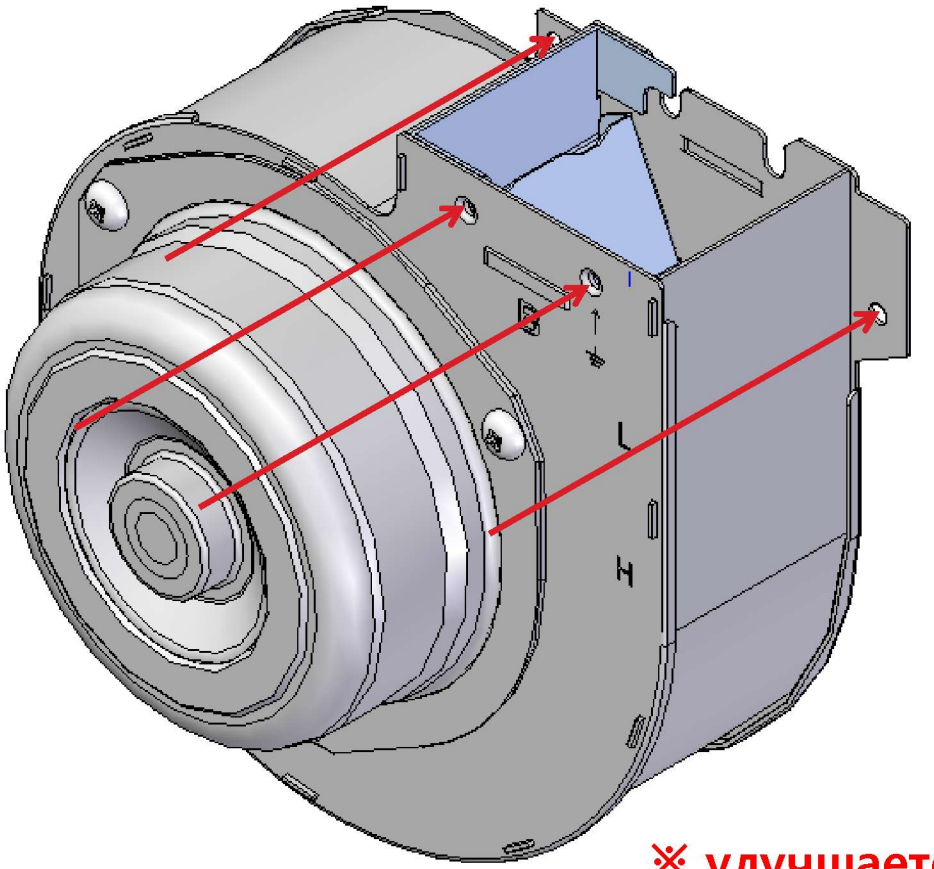

модель	EMF	RMF
207 ↓	28W	50W
257 ↑	50W	
Нагнетатель	Ø85	Ø95

※ улучшается способ разборки
- 4 винта с фронтальной стороны
(только RMF)

2. Основные детали

【расширительный бак】 упрощается способ разборки

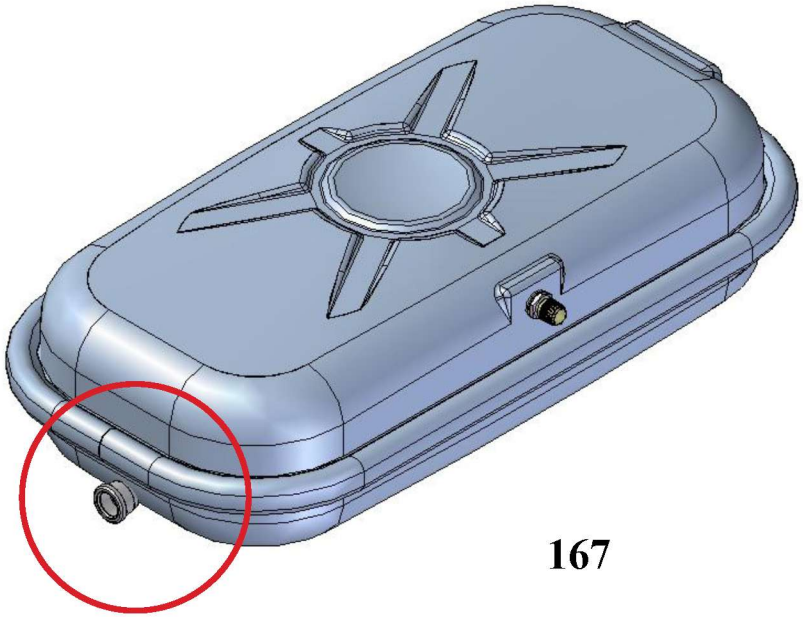

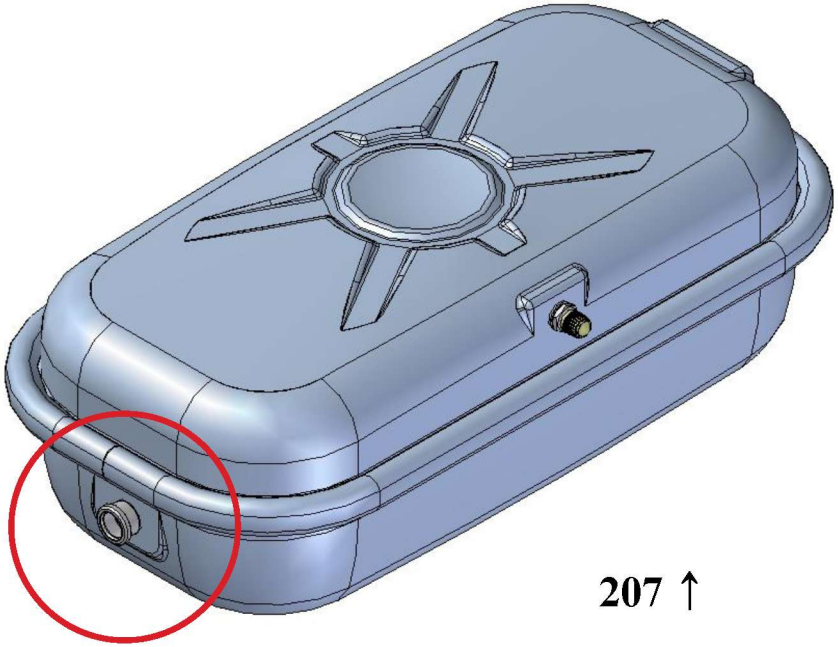

модель	EMF	RMF
167	8ℓ	5ℓ
207 ↑		8ℓ

※ замена щтуцера трубы теплоносителя
(для защиты от коррозии) – не совместим с EMF

2. Основные детали

【датчик протока】

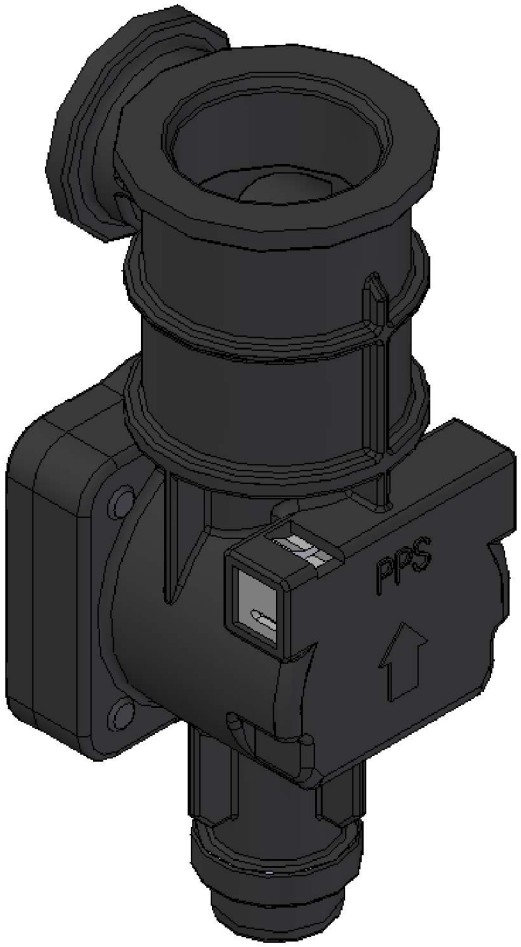

Только RMF

деталь	материал
FLOW S/W BODY	PPS
FLOW S/W COVER	POM(G/F20%)
REED S/W ASS'Y	

кол-во воды для включения	2.3±0.3 ℓ/мин
кол-во воды для выключения	1.5±0.3 ℓ/мин

деталь	167	207	257	307/367
ℓ/мин	8±2	10±2	12±2	14±2
Цвет	черный	бежевый	серый	коричневый

3. Лёгкий в обращении пульт управления

Цветной ЖКД

Голосовой навигатор

Графические изображения

Недельная программа

умный QR код

Независимое управление функциями

smart

3. Пульт управления

(СТАНДАРТ)

Цветной ЖК дисплей, на котором функция отображается зеленым цветом

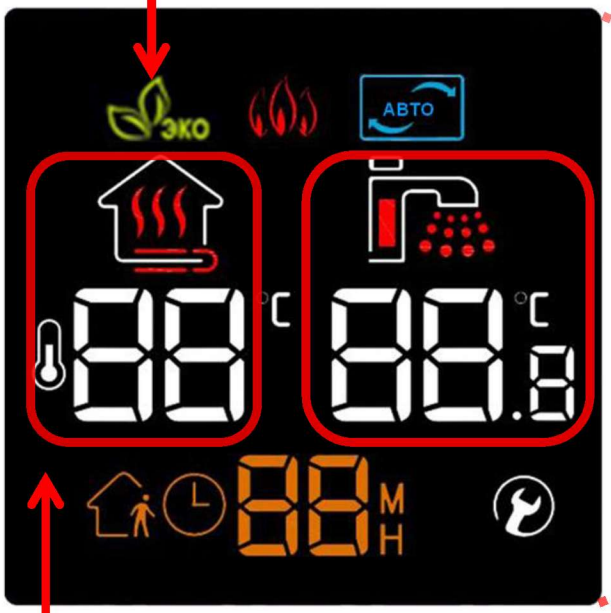

Кнопки регулировки функций отопления и горячей воды с двух сторон

Легко понятное графическое изображение функций (отопление и горячая вода) с правой и левой стороны пульта

3. Пульт управления

(СТАНДАРТ)

Sales Point

- Цветной жидко-кристаллический экран LCD,
- QR код
- Понятный интерфейс
- Двухуровневая яркость подсветки экрана

3. Пульт управления

(Делюкс)

Четкие графические изображения в правой и левой частях дислея

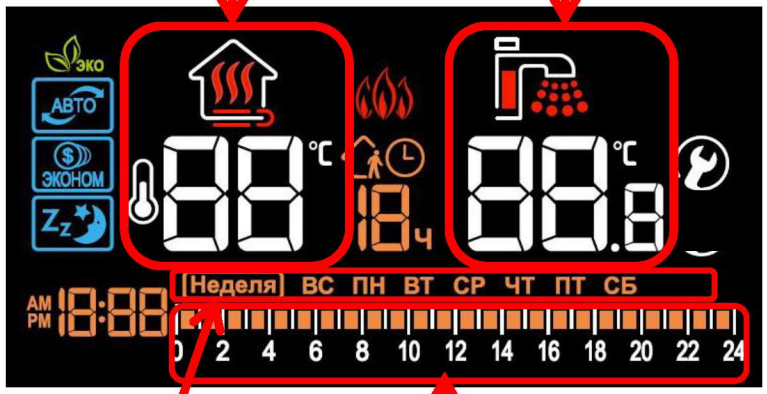

Шкала запрограммированного таймера

Дни недели

Режим переключения

Режим отсутствия

таймер

Простой в обращении переключатель

4. Основная функция

Автоматический режим отопления

Автоматическое включение, в зависимости от изменения температуры !

4. Основная функция

Умный котёл, **распознающий** изменения температуры

в зависимости от изменений внешнейтемпературы /регулировка температуры горячей воды

Автоматический режим отопления

4. Основная функция

Раз нажать ! **Пожилые ~ и дети~**

Простота в эксплуатации !

Нет больше причин для беспокойства!

В режиме «автомат » температура в помещении
в зависимости от температуры снаружи

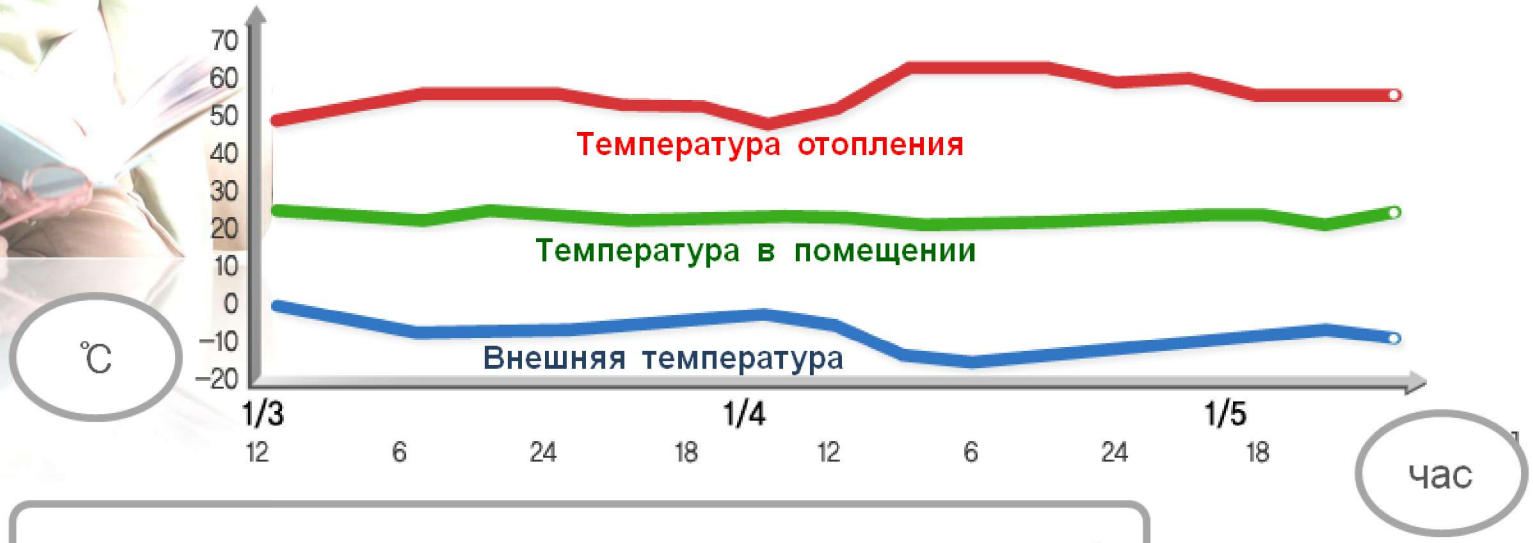

Источник: результаты мониторинга квартиры площадью 74.5㎡

4. Основная функция

Стандарт

Умный таймер

В нужное время в нужном количестве !

4. Основная функция

12 часовой таймер (с повтором)

- 30мин – 1ч – 2ч – 3ч – 4ч – 5ч ~~ 10ч – 11ч – 12ч
- В установленное время обогрев каждые 20 минут

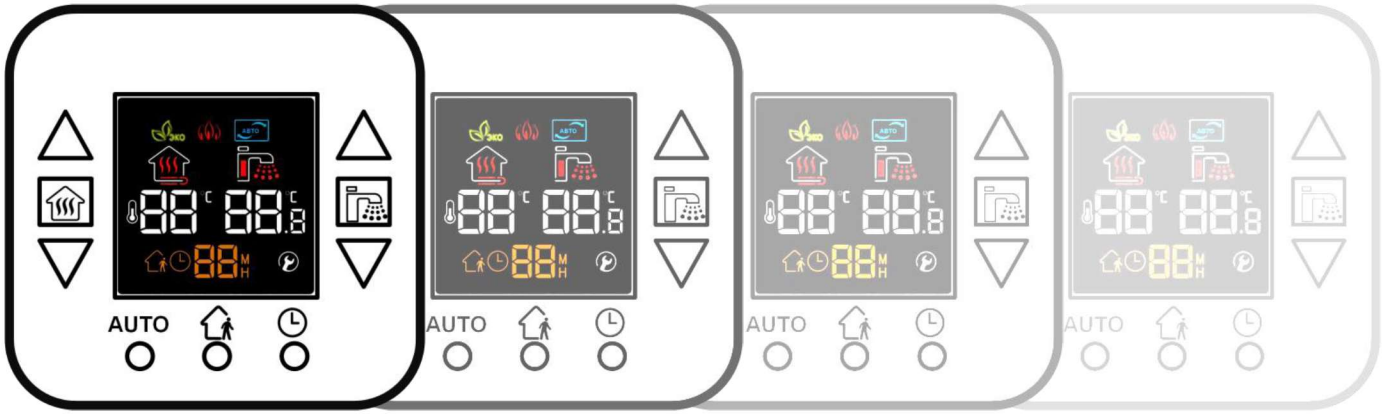

4. Основная функция

Таймер в режиме отсутствия

Одним нажатием

Отопление с периодичностью в 4 часа

Двойное нажатие

Защита от замерзания в установленный период !

По окончании установленного промежутка времени автоматическое включение отопления !

Нет дома → 4 ч → 8ч → 12ч → отмена настроек

Нажав кнопку « отсутствие » один раз переход в минимальный режим отопления !

Нажав кнопку « отсутствие» дважды, обогрев начнётся в установленное Вами время !

4. Основная функция

Таймер скоростного нагрева

Режим скоростного нагрева - в течении 25 минут работа на максимальной мощности.

Через 25 минут переход в предыдущий режим !

Предотвращает ненужный расход газа.

4. Основная функция